# Produktdatenblatt
## Eigenschaften

# ATS01N106FT
## Sanftanlasser für Asynchronmotor, ATS01, 6A, 110-480V, 0,75-3 KW

## Hauptmerkmale

| | |
|---|---|
| Baureihe | Altistart 01 |
| Produkt- oder Komponententyp | Sanftanlasser |
| Produktbestimmung | Asynchronmotoren |
| Produktspezifische Anwendung | Einfache Maschine |
| Kurzbezeichnung des Geräts | ATS01 |
| Anzahl der Netzphasen | 1 Phase |
| Nennbetriebsspannung [U,nom] | 110 - 480 V -10 - +10 % |
| Motorleistung (kW) | 3 KW, 3 Phasen bei 400 V<br>0,75 KW, 3 Phasen bei 230 V<br>1,1 KW, 3 Phasen bei 230 V<br>2,2 KW, 3 Phasen bei 400 V<br>0,75 kW, 1 Phase bei 230 V |
| Motorleistung (HP) | 1 Hp, 3 Phasen bei 230 V<br>2 Hp, 3 Phasen bei 460 V<br>3 Hp, 3 Phasen bei 460 V<br>0,5 Hp, 3 Phasen bei 210 V<br>1,5 hp, 3 Phasen bei 230 V |
| IcL-Nenngröße für Anlasser | 6 A |
| Nutzungskategorie | AC-53B entspricht EN/IEC 60947-4-2 |
| Leistungsaufnahme | 30 A bei Nennlast |
| Art des Starts | Hochlauf mit Spannungsrampe |
| Verlustleistung in W | 1 W beiVolllast und am Ende des Startvorgangs<br>31 W im Übergangszustand |

## Zusatzmerkmale

| | |
|---|---|
| Bauweise | Mit Kühlkörper |
| Funktion verfügbar | Integrierter Bypass |
| Versorgungsspannungsgrenzen | 99…528 V |
| Netzfrequenz | 50 - 60 Hz - 5 - 5 % |
| Netzwerkfrequenz | 47,5 - 63 Hz |
| Ausgangsspannung | <= Versorgungsspannung |
| Steuerkreisspannung | 110 V AC +/-10 % bei 30 mA<br>24 V AC/DC +/-10 % bei 25 mA<br>240 V AC +/-10 % bei 65 mA |
| Startzeit | 1 s / 100<br>5 s / 20<br>Einstellbar von 1 bis 5 s |
| Anfahrmoment | 30 - 80% des Anlaufmoments des Motors bei Direktanschluss an das Netz |
| Digitaler Ausgangsstrom | 2 A DC-13<br>3 A AC-15 |
| [M] Anzugsdrehmoment | 0,8 Nm |

Das vorliegende Dokument beinhaltet allgemeine Beschreibungen und/oder technische Eigenschaften der Leistungsfähigkeit der hierin enthaltenen Produkte.
Anhand des vorliegenden Dokuments soll nicht die Eignung und Zuverlässigkeit dieser Produkte für bestimmte Benutzeranwendungen festgestellt werden. Es stellt auch keinen Ersatz dafür dar.
Es obliegt dem Benutzer oder Integrator, eine vollständige und zweckmäßige Risikoabschätzung sowie eine Bewertung und Prüfung der Produkte hinsichtlich ihres entsprechenden Einsatzes durchzuführen.
Schneider Electric Industries SAS und die entsprechenden Tochter- oder Konzerngesellschaften übernehmen nicht die Haftung für den missbräuchlichen Gebrauch der hier enthaltenen Informationen.

| | |
|---|---|
| Elektrische Verbindung | Stecker in Käfigausführung - fest 1 2,5 mm² AWG 14 Steuerkreis<br>Stecker in Käfigausführung - fest mit Kabelende 1 2,5 mm² AWG 14 Stromkreis<br>Stecker in Käfigausführung - fest ohne Kabelende 2 1 mm² AWG 17 Steuerkreis<br>Stecker in Käfigausführung - fest ohne Kabelende 2 1 mm² AWG 17 Stromkreis<br>Stecker in Käfigausführung - flexibel mit Kabelende 1 2,5 mm² AWG 14 Steuerkreis<br>Stecker in Käfigausführung - flexibel mit Kabelende 1 2,5 mm² AWG 14 Stromkreis<br>Stecker in Käfigausführung - flexibel ohne Kabelende 1 2,5 mm² AWG 14 Steuerkreis<br>Stecker in Käfigausführung - flexibel ohne Kabelende 1 2,5 mm² AWG 14 Stromkreis<br>Stecker in Käfigausführung - flexibel mit Kabelende 2 0,75 mm² AWG 18 Steuerkreis<br>Stecker in Käfigausführung - flexibel mit Kabelende 2 0,75 mm² AWG 18 Stromkreis<br>Stecker in Käfigausführung - flexibel ohne Kabelende 2 1 mm² AWG 17 Steuerkreis<br>Stecker in Käfigausführung - flexibel ohne Kabelende 2 1 mm² AWG 17 Stromkreis |
| Beschriftung | CE |
| Betriebsposition | Senkrecht +/- 10 Grad |
| Höhe | 100 mm |
| Breite | 23 mm |
| Tiefe | 100 mm |
| Produktgewicht | 0,16 kg |
| Kompatibilitätscode | ATS01N1 |
| Motorleistungsbereich AC-3 | 0,55…1 KW bei 200…240 V 3 Phasen<br>1,1…2 KW bei 380…440 V 3 Phasen<br>0,55…1 KW bei 200…240 V 1 Phase<br>1,1…2 KW bei 200…240 V 3 Phasen<br>2,2…3 kW bei 380…440 V 3 Phasen |
| Typ des Motorstarters | Sanftanlasser |

## Montage

| | |
|---|---|
| Elektromagnetische Verträglichkeit | Leitungsgebundene und abgestrahlte Emissionen Level B entspricht CISPR 11<br>Leitungsgebundene und abgestrahlte Emissionen Level B entspricht IEC 60947-4-2<br>Gedämpfte oszillierende Wellen Level 3 entspricht IEC 61000-4-12<br>Elektrostatische Entladung Level 3 entspricht IEC 61000-4-2<br>EMV-Störfestigkeit Level 3 entspricht EN 50082-1<br>EMV-Störfestigkeit Level B entspricht EN 50082-2<br>Oberwellen Level 3 entspricht IEC 1000-3-2<br>Oberwellen Level 3 entspricht IEC 1000-3-4<br>Störfestigkeit für leitungsgebundene durch HF-Felder verursachte Interferenz Level 3 entspricht IEC 61000-4-6<br>Störfestigkeit gegenüber Einschaltstößen Stufe 4 entspricht IEC 61000-4-4<br>Störfestigkeit gegen abgestrahlte radioelektrische Störungen Level 3 entspricht IEC 61000-4-3<br>Kurzstromausfälle und Spannungsschwankungen entspricht IEC 61000-4-11<br>Spannungs-/Strom-Impuls Level 3 entspricht IEC 61000-4-5 |
| Normen | EN/IEC 60947-4-2 |
| Produktzertifizierungen | C-Tick[RETURN]CCC[RETURN]CSA[RETURN]UL[RETURN]GOST |
| Schutzart (IP) | IP20 |
| Verschmutzungsgrad | 2 entspricht EN/IEC 60947-4-2 |
| Vibrationsfestigkeit | 1 gn (f= 13…150 Hz) entspricht EN/IEC 60068-2-6<br>1,5 mm Spitze zu Spitze (f= 3…13 Hz) entspricht EN/IEC 60068-2-6 |
| Stoßfestigkeit | 15 gn für 11 ms entspricht EN/IEC 60068-2-27 |
| Relative Feuchtigkeit | 5…95 % ohne Kondensation oder Tropfwasser entspricht EN/IEC 60068-2-3 |
| Umgebungstemperatur bei Betrieb | -10…40 °C (ohne Leistungsminderung)<br>40…50 °C (mit Stromreduzierung von 2 % pro °C) |
| Umgebungstemperatur bei Lagerung | -25…70 °C entspricht EN/IEC 60947-4-2 |
| Betriebshöhe | <= 1.000 m ohne Leistungsminderung<br>> 1000 m mit Strom-Reduktion von 2,2% je weitere 100 m |

## Verpackungseinheiten

| | |
|---|---|
| VPE 1 Art | PCE |
| VPE 1 Menge | 1 |
| VPE 1 Höhe | 2,5 cm |
| VPE 1 Breite | 10,3 cm |
| VPE 1 Länge | 10,5 cm |
| VPE 1 Gewicht | 178,0 g |
| VPE 2 Art | S02 |
| VPE 2 Menge | 36 |
| VPE 2 Höhe | 15,0 cm |
| VPE 2 Breite | 30,0 cm |
| VPE 2 Länge | 40,0 cm |
| VPE 2 Gewicht | 6,715 kg |

## Nachhaltigkeit

| | |
|---|---|
| REACh-Verordnung | REACh-Deklaration |
| Frei von REACh-SVHC | Ja |
| EU-RoHS-Richtlinie | Übererfüllung der Konformität (außerhalb EU RoHS-Scope) EU-RoHS-Deklaration |
| Frei von giftigen Schwermetallen | Ja |
| Quecksilberfrei | Ja |
| RoHS-Richtlinie für China | RoHS-Erklärung Für China |
| Informationen zu RoHS-Ausnahmen | Ja |
| WEEE | Das Produkt muss entsprechend bestimmter Hinweise auf Märkten der Europäischen Union entsorgt werden und darf nicht in Haushaltsabfälle gelangen. |

## Vertragliche Gewährleistung

| | |
|---|---|
| Garantie | 18 months |

# ATS01N106FT

## Abmessungen

### Montage auf symmetrischer (35 mm) oder asymmetrischer Schiene mit Adapter RHZ 66

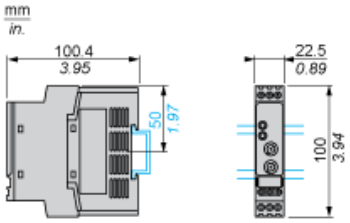

# ATS01N106FT

## Anschlussbeispiel für eine 3-phasige Spannungsversorgung

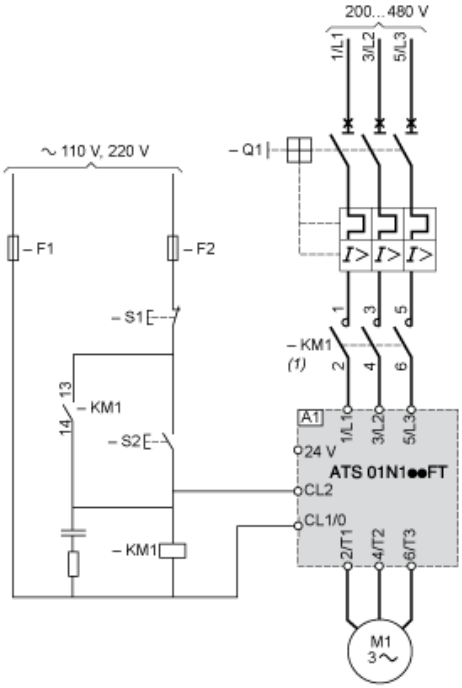


(1) In der Sequenz muss ein Netzschütz eingesetzt werden.
A1: Softanlasser
Q1: Motorleistungsschalter
KM1: Schaltschütze
F1, F2: Steuerungsschutzsicherungen
S1, S2: Drucktaster

## Funktionsdiagramm

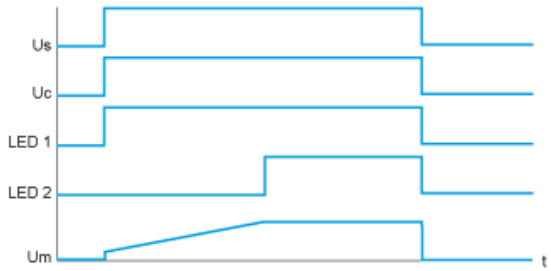


Us: Netzspannung
Uc: Steuerspannung
LED 1: Grüne LED
LED 2: Gelbe LED
Um: Motorspannung