# Produktdatenblatt
## Eigenschaften

# SD326RU25S2
## Schrittmotorverstärker Lexium SD326, 2,5 A, Puls/Richtung, Drehzahlüberwachung, Haltebremse, 115/230 V

## Hauptmerkmale

| | |
|---|---|
| Baureihe | Lexium SD3 |
| Produkt- oder Komponententyp | Bewegungs-Schrittantrieb |
| Kurzbezeichnung des Geräts | SD326 |
| Versorgungsspannungsgrenzen | 200…240 V<br>100…120 V |

## Zusatzmerkmale

| | |
|---|---|
| Gehäusetyp | Block |
| Anzahl der Netzphasen | Einzelphase |
| Nennhilfsspannung [UH,nom] | 100-120 V -15 - +10 %<br>200-230 V -15 - +10 % |
| Versorgungsspannungstyp | AC/DC |
| Netzwerkfrequenzgrenzen | 50…60 Hz (-15 - +10 %) |
| Kommunikationsschnittstelle | Puls/Richtung, integriert |
| Funktion verfügbar | Rotationsüberwachung<br>Überwachung Haltebremse |
| Maximaler Motorphasenstrom | 2,5 A |
| Leistungsaufnahme | <= 0,2 mA 24 V Steuerspannung |
| Nennleistung | 180 W bei 115 V<br>270 W bei 230 V |
| Kurzschlussstrom | 0,5 kA |
| Zugehörige Absicherung | 6 A bei 115 V<br>6 A bei 230 V |
| Überspannungskategorie | III |
| Einschaltstrom | 60 A |
| Kriechstrom | 30 mA IEC 60990-3 |
| Spannungswert für garantierten Status 0 | <= 5 V für 24 V Eingangssignal (Optokoppler)<br><= 0,5 V für 5 V Eingangssignal (Optokoppler) |
| Spannungswert für garantierten Status 1 | 15 - 30 V für 24 V Eingangssignal (Optokoppler)<br>2,5 - 5,25 V für 5 V Eingangssignal (Optokoppler) |
| Eingangsstrom | 25 MA für 5 V Eingangssignal (Optokoppler)<br>7 mA für 24 V Eingangssignal (Optokoppler) |
| Max. Eingangsfrequenz | 200 KHz für 24 V Eingangssignal (Optokoppler)<br>200 KHz für 5 V Eingangssignal (Optokoppler)<br>400 kHz für ENC_A/ENC_B-Eingangssignal |
| Maximale Schaltspannung | 30 V DC (Bereitstellung des Ausgangssignals) |
| Maximaler Schaltstrom | 200 MA (Bereitstellung des Ausgangssignals)<br>50 MA (24 V Ausgangssignal)RM-FAULT_OUT<br>1,7 mA (24 V Ausgangssignal)+BRAKE_OUT |
| Max. Spannungsabfall | <1 V 50 mA Last für 24 V Ausgangssignal<br><1 V 50 mA Last für ENC+5V_OUT-Ausgangssignal<br><1 V 50 mA Last für Bereitstellung des Ausgangssignals |
| Physikalische Schnittstelle | RS422 - ENC_A/ENC_B-Eingangssignal |

Das vorliegende Dokument beinhaltet allgemeine Beschreibungen und/oder technische Eigenschaften der Leistungsfähigkeit der hierin enthaltenen Produkte.
Anhand des vorliegenden Dokuments soll nicht die Eignung und Zuverlässigkeit dieser Produkte für bestimmte Benutzeranwendungen festgestellt werden. Es stellt auch keinen Ersatz dafür dar.
Es obliegt dem Benutzer oder Integrator, eine vollständige und zweckmäßige Risikoabschätzung sowie eine Bewertung und Prüfung der Produkte hinsichtlich ihres entsprechenden Einsatzes durchzuführen.
Schneider Electric Industries SAS und die entsprechenden Tochter- oder Konzerngesellschaften übernehmen nicht die Haftung für den missbräuchlichen Gebrauch der hier enthaltenen Informationen.

| | |
|---|---|
| Ausgangsspannung | <= 30 V (24 V Ausgangssignal)<br>4,75 - 5,25 V (ENC+5V_OUT-Ausgangssignal) |
| Eingangsspannung | 24 V -15 %/+20 % für 24 V Steuerspannung |
| Restwelligkeit | <= 5 % (24 V Steuerspannung) |
| Kühlungstyp | Lüftelos mit Konvektion |
| Max. mechanische Geschwindigkeit | 3000 U/min |
| Höhe | 145 mm |
| Breite | 72 mm |
| Tiefe | 140 mm |
| Stoßfestigkeit | 15 gn für 11 ms entspricht IEC 60068-2-27 |
| Produktgewicht | 1,1 kg |

## Montage

| | |
|---|---|
| Elektromagnetische Verträglichkeit | Elektrostatische Entladung Level 3 entspricht IEC 61000-4-2<br>Störfestigkeit gegenüber Einschaltstößen Stufe 4 entspricht IEC 61000-4-4<br>Störfestigkeit gegen abgestrahlte radioelektrische Störungen Level 3 entspricht IEC 61000-4-3<br>Spannungs-/Strom-Impuls Level 3 entspricht IEC 61000-4-5 |
| Normen | EN 61800-3<br>EN/IEC 61800-5-1 |
| Produktzertifizierungen | UL[RETURN]cUL |
| Beschriftung | CE |
| Umgebungstemperatur bei Betrieb | 0…40 °C entspricht UL[RETURN]0…50 °C |
| Umgebungstemperatur bei Lagerung | -25…70 °C |
| Verschmutzungsgrad | Stufe 2 |
| Relative Luftfeuchtigkeit | 5…85 % Betauung nicht zulässig |
| Betriebshöhe | <= 1.000 m ohne Leistungsminderung<br>> 1000 - < 2000 m ohne Leistungsminderung (maximale Umgebungstemperatur 40 °C, keine Schutzfolie, seitl. Abstand > 50 mm) |
| Vibrationsfestigkeit | 1 gn (f= 13…150 Hz) entspricht IEC 60068-2-6<br>1,5 mm (f= 3…13 Hz) entspricht IEC 60068-2-6 |
| Schutzart (IP) | IP20<br>Am Oberteil: IP40 (ohne Entfernen der Schutzfolie) |

## Verpackungseinheiten

| | |
|---|---|
| VPE 1 Art | PCE |
| VPE 1 Menge | 1 |
| VPE 1 Höhe | 13,5 cm |
| VPE 1 Breite | 16,8 cm |
| VPE 1 Länge | 19,0 cm |
| VPE 1 Gewicht | 1,255 kg |
| VPE 2 Art | S04 |
| VPE 2 Menge | 6 |
| VPE 2 Höhe | 30 cm |
| VPE 2 Breite | 40 cm |
| VPE 2 Länge | 60 cm |
| VPE 2 Gewicht | 8,369 kg |

## Nachhaltigkeit

| | |
|---|---|
| Angebotsstatus nachhaltiges Produkt | Green Premium Produkt |
| REACh-Verordnung | REACh-Deklaration |
| EU-RoHS-Richtlinie | Übererfüllung der Konformität (außerhalb EU RoHS-Scope) |
| Quecksilberfrei | Ja |
| RoHS-Richtlinie für China | RoHS-Erklärung Für China |
| Informationen zu RoHS-Ausnahmen | Ja |
| Umweltproduktdeklaration | Produktumweltprofil |

| | |
|---|---|
| Kreislaufwirtschafts-Profil | Entsorgungsinformationen |
| PVC-frei | Ja |

## Vertragliche Gewährleistung

| | |
|---|---|
| Garantie | 18 months |

SD326RU25S2

## Abmessungen

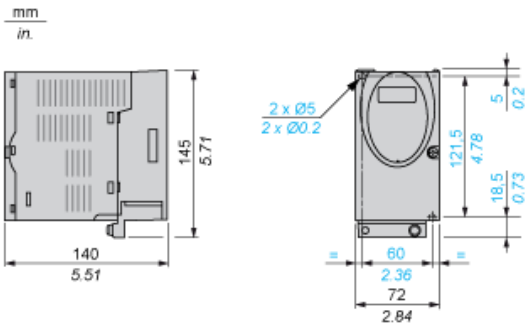


EMV-Montageplatte (mitgeliefert)

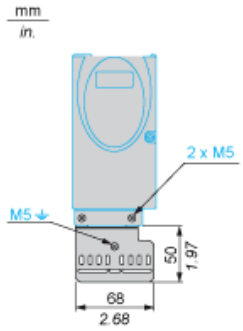

SD326RU25S2

## Montage und Abstände

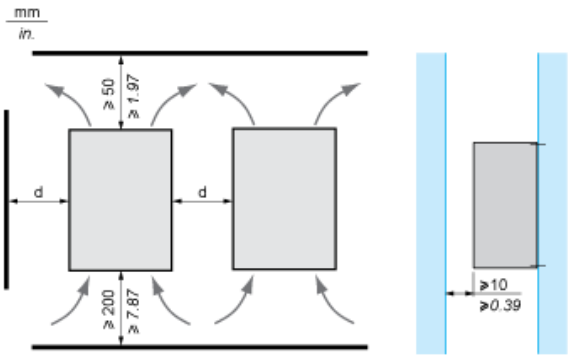


| Umgebungstemperatur | Montageabstände | Montageempfehlungen | |
|---|---|---|---|
| | | Ohne Schutzfolie (1) | Mit Schutzfolie |
| 0 bis +40 °C | d ≥ 50 mm / 1.97 in. | Keine | Keine |
| d ≥ 50 mm / 1.97 in. | Keine | d > 10 mm / 0.39 in. | |
| +40 bis +50 °C | d ≥ 50 mm / 1.97 in. | Keine | Nenn- und Dauerstrom um 2,2 % pro °C über 40 °C reduzieren |
| d ≥ 50 mm / 1.97 in. | Nenn- und Dauerstrom reduzieren | Vorgang nicht möglich | |
| Empfehlung: Schutzfolie nach Installation entfernen. | | | |

# SD326RU25S2
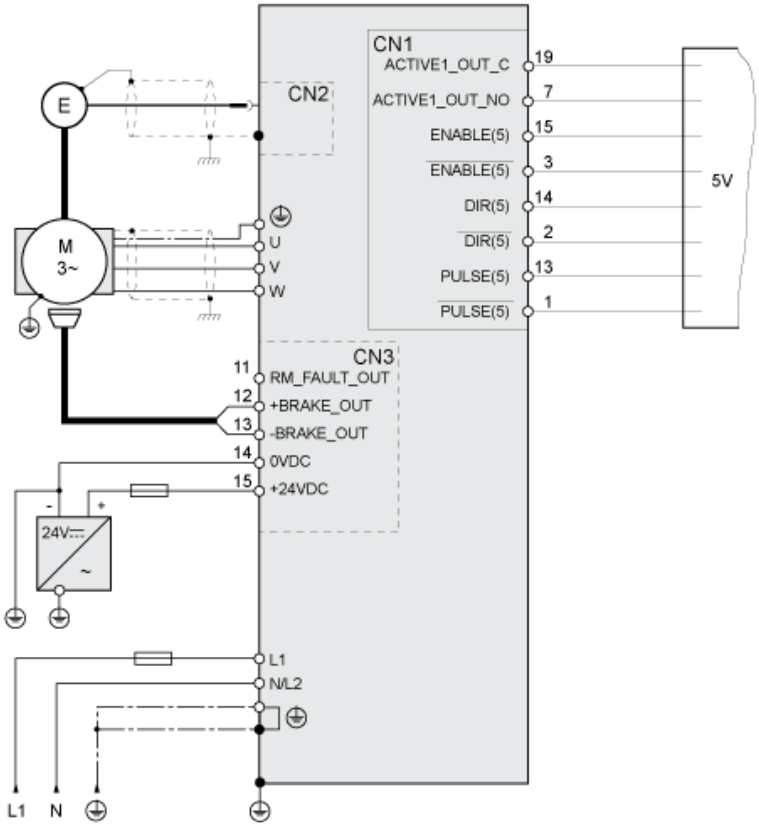
## Anschlussbeispiel für SD326