Produktdatenblatt
Eigenschaften

VW3A4425
EMV-Filter, 49A, 3-phasig

Hauptmerkmale

Baureihe	Lexium Altivar
Produkt- oder Komponententyp	EMV-Eingangsfilter
Kompatible Produktfamilie	Altivar 32 Altivar Maschine ATV320
Produktkompatibilität	ATV32, 380 - 500 V, 11 - 15 kW Frequenzumrichter ATV320 bei 11 kW, 380 - 500 V, 3 Phasen Frequenzumrichter ATV320 bei 15 kW, 380 - 500 V, 3 Phasen
Produktspezifische Anwendung	EMV-Footprintfilter
Montageort	Unter Frequenzumrichter
Anzahl der Netzphasen	3 Phasen

Zusatzmerkmale

Maximaler Kabelabstand zwischen Geräten	20 M entspricht IEC 61800-3 Kategorie C1 100 M entspricht IEC 61800-3 Kategorie C2 150 m entspricht IEC 61800-3 Kategorie C3
[In] Bemessungsstrom	49 A
Thermische Verluste	27,4 W
Netzspannung	380…500 V
Toleranz	-15 - +10 %
Produktgewicht	4,75 kg
EMV-Filter Kompatibilität	Typ 025

Verpackungseinheiten

VPE 1 Art	PCE
VPE 1 Menge	1
VPE 1 Höhe	9,000 cm
VPE 1 Breite	38,000 cm
VPE 1 Länge	47,400 cm
VPE 1 Gewicht	4,286 kg
VPE 2 Art	P06
VPE 2 Menge	8
VPE 2 Höhe	75,000 cm
VPE 2 Breite	60,000 cm
VPE 2 Länge	80,000 cm
VPE 2 Gewicht	47,096 kg

Nachhaltigkeit

REACh-Verordnung	REACh-Deklaration
Frei von REACh-SVHC	Ja
EU-RoHS-Richtlinie	Übererfüllung der Konformität (außerhalb EU RoHS-Scope) EU-RoHS-Deklaration
Frei von giftigen Schwermetallen	Ja
Quecksilberfrei	Ja

Das vorliegende Dokument beinhaltet allgemeine Beschreibungen und/oder technische Eigenschaften der Leistungsfähigkeit der hierin enthaltenen Produkte.
Anhand des vorliegenden Dokuments soll nicht die Eignung und Zuverlässigkeit dieser Produkte für bestimmte Benutzeranwendungen festgestellt werden. Es stellt auch keinen Ersatz dafür dar.
Es obliegt dem Benutzer oder Integrator, eine vollständige und zweckmäßige Risikoabschätzung sowie eine Bewertung und Prüfung der Produkte hinsichtlich ihres entsprechenden Einsatzes durchzuführen.
Schneider Electric Industries SAS und die entsprechenden Tochter- oder Konzerngesellschaften übernehmen nicht die Haftung für den missbräuchlichen Gebrauch der hier enthaltenen Informationen.

RoHS-Richtlinie für China	RoHS-Erklärung Für China
Informationen zu RoHS-Ausnahmen	Ja

Vertragliche Gewährleistung

Garantie	18 months

VW3A4425

Zusätzliche EMC-Eingangsfilter

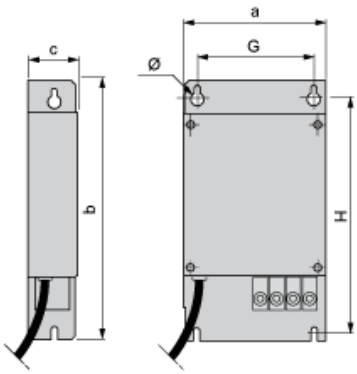

Abmessungen in mm

a	b	c	G	H	Ø
245	395	60	205	375	5,5

Abmessungen in in.

a	b	c	G	H	Ø
9,65	15,55	2,36	8,07	14,76	0,22

Montageempfehlungen

Montage des Filters hinter dem Servoantrieb

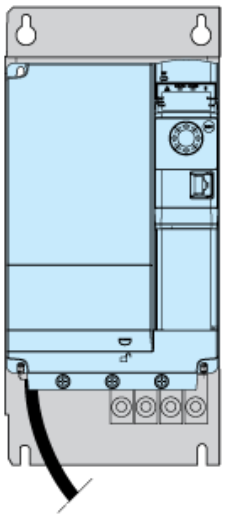

VW3A4425

Empfohlenes Schema

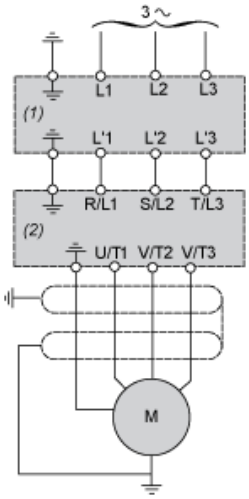

(1) Filter
(2) Antrieb