Produktdatenblatt
Eigenschaften

XALE1441
Aufbaugehäuse, Harmony XALE, Kunststoff, hellgrau, 1 Schlüsselschalter, 3 Stellungen, I-O-II, 22mm, 2S

Hauptmerkmale

Baureihe	Harmony XALE
Produkt- oder Komponententyp	Komplette Kontrollstation
Kurzbezeichnung des Geräts	XALE
Produktbestimmung	Für XB7 Steuer- und Signalisierungseinheiten Ø 22 mm
Anwendung der Bedieneinheit	Eine Funktion
Farbe des Schaltschranksockels	Hellgrau (RAL 7035)
Farbe der Abdeckung	Hellgrau (RAL 7035)
Material	ABS (Acrylnitril-Butadien-Styrol)
Schutzart (IP)	IP54 entspricht IEC 60529
Zusammenstellung Gehäuse	1 Schlüsselwahlschalter, rastend 1 S, weiß O-I Markierung
Position der Markierung	Markierung auf dem Beschriftungshalter
Betrieb der Kontakte	Gestuft schaltend

Zusatzmerkmale

Kabeleinführung	2 Aussparungen, Klemmkapazität: 16 mm 4 Bohrungen für ISO M20
Produktgewicht	0,115 kg
Beschriftung	CE
Betriebs-Positionsinformation	2 Stellungen
Schlüsselnummer	455
Schlüsselabzugposition	Links
Positive Öffnung	Ohne
Kurzschlussschutz	4 A Patronensicherung Typ gG entspricht EN/IEC 60947-5-1
[Ui] Bemessungs-Isolationsspannung	250 V (Verschmutzungsgrad 3) entspricht EN/IEC 60947-1
[Uimp] Bemessungs-Stoßspannungsfestigkeit	4 kV entspricht EN/IEC 60947-1
[Ie] Betriebsbemessungstrom	0,1 A bei 250 V, DC-13, R300 entspricht EN/IEC 60947-5-1 0,22 A bei 125 V, DC-13, R300 entspricht EN/IEC 60947-5-1 0,3 A bei 240 V, AC-14, D300 entspricht EN/IEC 60947-5-1 0,6 A bei 120 V, AC-14, D300 entspricht EN/IEC 60947-5-1
Elektrische Zuverlässigkeit	Î» <= 10exp(-6) bei 17 V und 5 mA entspricht IEC 60947-5-4

Montage

Beschichtung	TC
Umgebungstemperatur bei Lagerung	-40…70 °C
Umgebungstemperatur bei Betrieb	-25…55 °C
Schutzklasse für Stromschläge	Klasse II entspricht IEC 60536
Schutzart (IK)	IK05 conforming to EN 50102
Normen	EN/IEC 60947-5-1 EN/IEC 62208 EN/IEC 60947-5-5 EN/IEC 60947-1

Das vorliegende Dokument beinhaltet allgemeine Beschreibungen und/oder technische Eigenschaften der Leistungsfähigkeit der hierin enthaltenen Produkte.
Anhand des vorliegenden Dokuments soll nicht die Eignung und Zuverlässigkeit dieser Produkte für bestimmte Benutzeranwendungen festgestellt werden. Es stellt auch keinen Ersatz dafür dar.
Es obliegt dem Benutzer oder Integrator, eine vollständige und zweckmäßige Risikoabschätzung sowie eine Bewertung und Prüfung der Produkte hinsichtlich ihres entsprechenden Einsatzes durchzuführen.
Schneider Electric Industries SAS und die entsprechenden Tochter- oder Konzerngesellschaften übernehmen nicht die Haftung für den missbräuchlichen Gebrauch der hier enthaltenen Informationen.

Verpackungseinheiten

VPE 1 Art	PCE
VPE 1 Menge	1
VPE 1 Höhe	8,3 cm
VPE 1 Breite	10,0 cm
VPE 1 Länge	11,5 cm
VPE 1 Gewicht	143,0 g
VPE 2 Art	S03
VPE 2 Menge	25
VPE 2 Höhe	30,0 cm
VPE 2 Breite	30,0 cm
VPE 2 Länge	40,0 cm
VPE 2 Gewicht	4,044 kg

Nachhaltigkeit

Angebotsstatus nachhaltiges Produkt	Green Premium Produkt
REACh-Verordnung	REACh-Deklaration
EU-RoHS-Richtlinie	Übererfüllung der Konformität (außerhalb EU RoHS-Scope)
Quecksilberfrei	Ja
RoHS-Richtlinie für China	RoHS-Erklärung Für China
Informationen zu RoHS-Ausnahmen	Ja
Umweltproduktdeklaration	Produktumweltprofil
Kreislaufwirtschafts-Profil	Entsorgungsinformationen
WEEE	Das Produkt muss entsprechend bestimmter Hinweise auf Märkten der Europäischen Union entsorgt werden und darf nicht in Haushaltsabfälle gelangen.

Vertragliche Gewährleistung

Garantie	18 months

XALE1441

Abmessungen

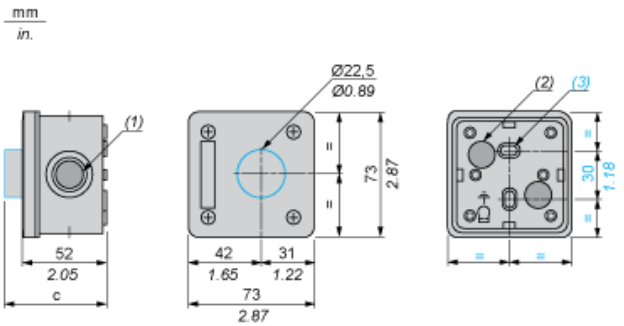

(1) 4 ISO-20-Ausschlagöffnungen
(2) 2 Ausschlagöffnungen zur Kabeleinführung, Höchstkapazität 16 mm / 0.63 in.
(3) 2 längliche Ausschlagbefestigungsöffnungen Ø 3 mm x 5 mm / Ø 0.12 in. x 0.20 in.

Die XALE-Steuerstation beinhaltet:	c in mm	c in in.
Drucktaster, bündig	61	2.40
Drucktaster, vorstehend	63	2.48
Leuchtdrucktaster	66,5	2.62
Leuchtmelder	63	2.48
Not-Aus-Taster ohne Schlüssel	81,5	3.21
Wahlschalter mit Standardgriff	76,5	3.01
Schlüsselschalter	92	3.62