Fiche produit
Caractéristiques

BMI1002P16F
Lexium BMI - servo-moteur 3-phase - clavette IP54 - 100mm - monotour 16 - frein

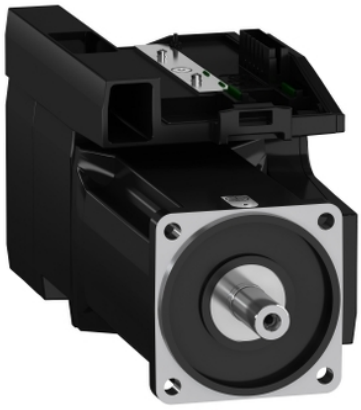

Principales

Compatibilité de gamme	Lexium 32i
Nom de l'appareil	BMI
Type de produit ou équipement	Servo-moteur avec l'étage de puissance

Complémentaires

Vitesse mécanique maximum	6000 Tr/mn
[Us] tension d'alimentation	208…480 V - 15...10 %
Limites de la tension d'alimentation	208…480 V
Nombre de phases réseau	Triphasé
Fréquence d'alimentation	50/60 Hz - 5...5 %
Limites de fréquence réseau	47,5…63 Hz
Filtre CEM	Intégré
Courant de sortie permanent	4 A à 8 kHz
Courant de sortie de crête 3s	12 A à 400 V pour 3 s
Courant continu à l'arrêt	4 A
Couple continu à l'arrêt	6 N.m à 208...480 V triphasé
Couple crête à l'arrêt	14 N.M à 208 V triphasé 14 N.M à 400 V triphasé 14 N.m à 480 V triphasé
Puissance de sortie nominale	1000 W à 208 V triphasé 1900 W à 400 V triphasé 1900 W à 480 V triphasé
Couple nominal	5,1 N.M à 400 V triphasé 5,4 N.M à 208 V triphasé 4,1 N.m à 480 V triphasé
Vitesse nominale	1900 tr/mn à 208 V triphasé 3800 tr/mn à 400 V triphasé 4700 tr/mn à 480 V triphasé
Courant maximal Irms	17,5 A à 208 V, triphasé 17,5 A à 400 V, triphasé 17,5 A à 480 V, triphasé
Conformité	Unité de commande variateur LXM32i CANopen Unité de commande variateur LXM32i EtherCAT
Terminaison de l'axe	Avec clavette
Second arbre	Sans avec deuxième extrémité d'arbre
Diamètre de l'axe	19 mm
Longueur de l'axe	40 mm
Largeur clavette	6 mm
Type de retour	Absolu mono-tour SinCos Hiperface
Résolution du retour vitesse	32768 points/tour
Frein de parking	Avec

Le présent document comprend des descriptions générales et/ou des caractéristiques techniques générales sur la performance des produits auxquels il se réfère.
Le présent document ne peut être utilisé pour déterminer l'aptitude ou la fiabilité de ces produits pour des applications utilisateur spécifiques et n'est pas destiné à se substituer à cette détermination.
Il appartient à chaque utilisateur ou intégrateur de réaliser, sous sa propre responsabilité, l'analyse de risques complète et appropriée, d'évaluer et tester les produits dans le contexte de leur l'application ou utilisation spécifique.
Ni la société Schneider Electric Industries SAS, ni aucune de ses filiales ou sociétés dans lesquelles elle détient une participation, ne peut être tenue pour responsable de la mauvaise utilisation de l'information contenue dans le présent document.

Couple statique	5,5 N.m frein de parking
Support de montage	Bride conforme à la norme internationale
Taille bride moteur	100 mm
Raccordement électrique	Carte de circuit imprimé conn
Constante de couple	1,28 N.m/A à 20 °C
Constante de fem	84,52 V/ktr/mn à 20 °C
Nombre de pôles de moteur	10
Inertie du rotor	6,77 kg.cm²
Résistance du stator	2,347 Ohm à 20 °C
Inductance du stator	9,79 mH à 20 °C
Constante de temps électrique du stator	4,17 ms à 20 °C
Force radiale maximale Fr	990 N à 1000 Tr/mn 790 N à 2000 Tr/mn 690 N à 3000 Tr/mn 620 N à 4000 Tr/mn 580 N à 5000 Tr/mn
Force axiale maximale Fa	0,2 x Fr
Puissance d'accrochage des freins	8 W
Type de refroidissement	Convection naturelle
Longueur	282 mm
Nombre de taille moteur	2
Diamètre du centrage	95 mm
Profondeur du diamètre de centrage	3,5 mm
Nombre de trous de fixation	4
Diamètre des trous de fixation	9 mm
Diamètre des trous de fixation	115 mm
Distance épaulement de l'arbre bride	3,5 mm

Environnement

Degré de protection IP	Arbre: IP54 Enveloppe: IP65

Durabilité de l'offre

Statut environnemental de l'offre	Produit Green Premium
Régulation REACh	Déclaration REACh
Directive RoHS UE	Conformité pro-active (Produit en dehors du scope légal RoHS UE)
Sans mercure	Oui
Régulation RoHS Chine	Déclaration RoHS Pour La Chine
Information sur les exemptions RoHS	Oui
Profil environnemental	Profil Environnemental Du Produit
Profil de circularité	Informations De Fin De Vie
DEEE	Sur le marché de l'Union Européenne, le produit doit être mis au rebut selon un protocole spécifique de collecte des déchets et ne jamais être jeté dans une poubelle d'ordures ménagères.
Sans PVC	Oui

Dimensions extérieures

Avec résistance de freinage standard

Montage de type A

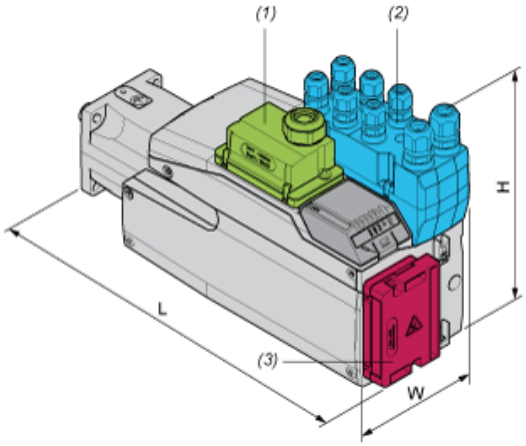

(1) Module pour tension d'alimentation
(2) Module d'E/S
(3) Résistance de freinage standard

Dimensions en mm

W	H	L
132,6	217	337

Dimensions en pouces

W	H	L
5,22	8,54	13,27

Montage de type B

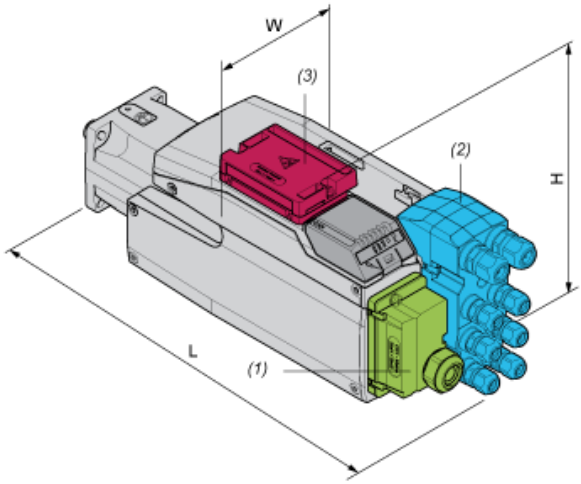

(1) Module pour tension d'alimentation
(2) Module d'E/S
(3) Résistance de freinage standard

Dimensions en mm

W	H	L
132,6	168	386

Dimensions en pouces

W	H	L
5,22	6,61	15,2

Avec résistance de freinage externe

Montage de type C

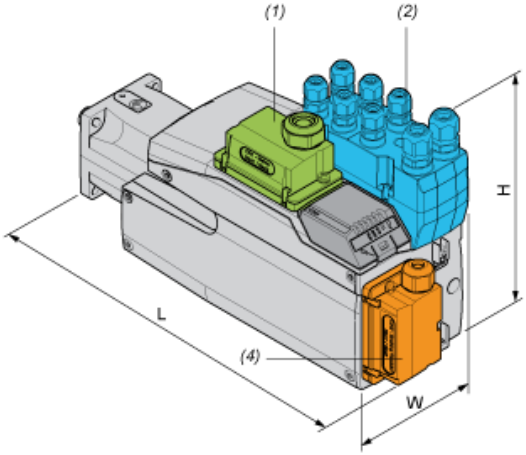

(1) Module pour tension d'alimentation
(2) Module d'E/S
(4) Résistance de freinage externe

Dimensions en mm

W	H	L
132,6	217	349

Dimensions en pouces

W	H	L
5,22	8,54	13,74

Montage de type D

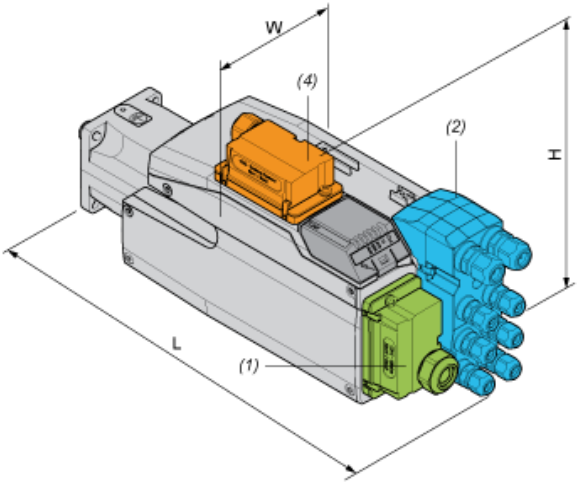

(1) Module pour tension d'alimentation
(2) Module d'E/S
(4) Résistance de freinage externe

Dimensions en mm

W	H	L
132,6	180	386

Dimensions en pouces

W	H	L
5,22	7,09	15,2

Montage de type E

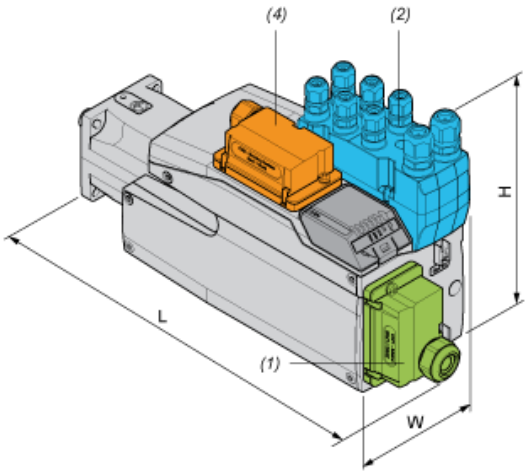

(1) Module pour tension d'alimentation
(2) Module d'E/S
(4) Résistance de freinage externe

Dimensions en mm

W	H	L
132,6	217	376

Dimensions en pouces

W	H	L
5,22	8,54	14,8

Montage de type F

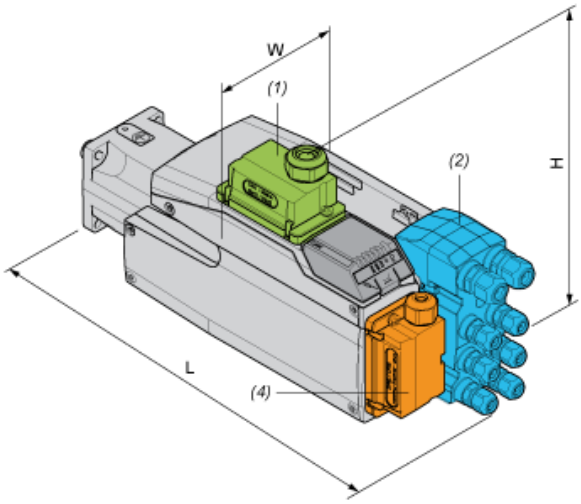

(1) Module pour tension d'alimentation
(2) Module d'E/S
(4) Résistance de freinage externe

Dimensions en mm

W	H	L
132,6	206,5	386

Dimensions en pouces

W	H	L
5,22	8,13	15,2

Courbes de performances

Courbes couple/vitesse avec alimentation triphasée 208 V

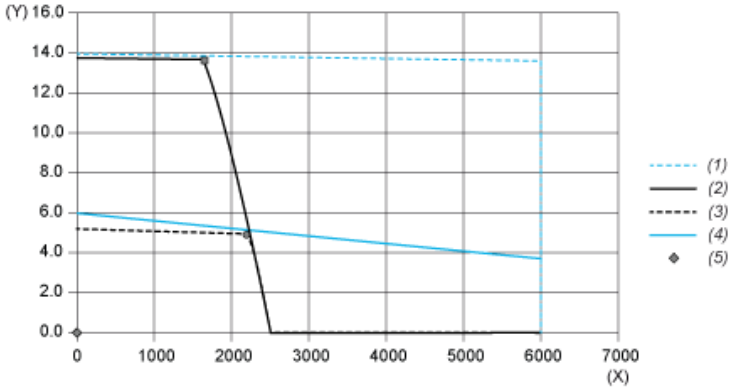

(X) Vitesse (tours/minute)
(Y) Couple (N.m)
(1) Crête moteur
(2) Crête variateur
(3) Cont. variateur
(4) Cont. moteur
(5) Point de marche

		Puissance	A la vitesse	Avec le couple
Puissance crête maxi.	■	2499 W	1740 tours/minute	13,72 N.m
Puissance cont. maxi (variateur)	●	1109	2160 tours/minute	4,90 N.m

Courbes de performances

Courbes couple/vitesse avec alimentation triphasée 400 V

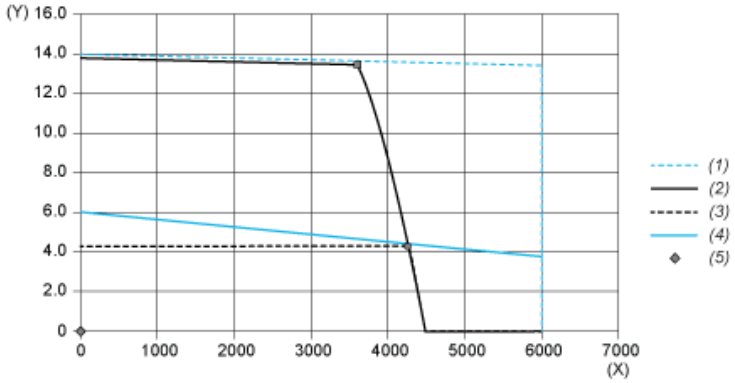

(X) Vitesse (tours/minute)
(Y) Couple (N.m)
(1) Crête moteur
(2) Crête variateur
(3) Cont. variateur
(4) Cont. moteur
(5) Point de marche

		Puissance	A la vitesse	Avec le couple
Puissance crête maxi.	■	5090 W	3600 tours/minute	13,50 N.m
Puissance cont. maxi (variateur)	●	1954 W	4320 tours/minute	4,32 N.m

Courbes couple/vitesse avec alimentation triphasée 480 V

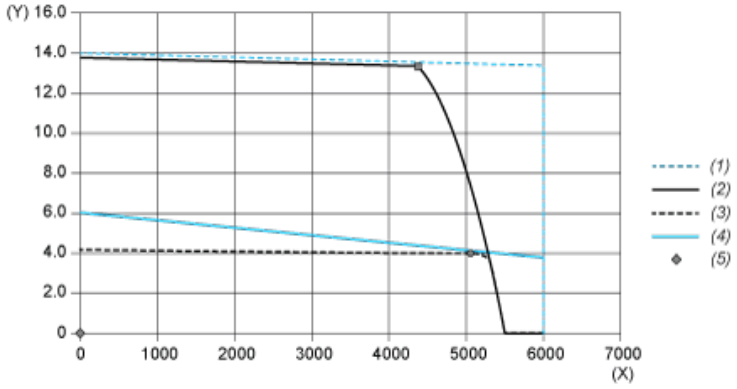

(X) Vitesse (tours/minute)
(Y) Couple (N.m)
(1) Crête moteur
(2) Crête variateur
(3) Cont. variateur
(4) Cont. moteur
(5) Point de marche

		Puissance	A la vitesse	Avec le couple
Puissance crête maxi.	■	6117 W	4380 tours/minute	13,34 N.m
Puissance cont. maxi (variateur)	●	2080 W	5040 tours/minute	3,94 N.m