Fiche produit
Caractéristiques

SSP1A150BDT
Harmony - relais statique - panneau - entrée 3-32Vcc/sortie 24-300Vca - 50A

Principales

Gamme de produit	Relais statique Harmony
Accessoire fournis	Conducteur thermique
Type de produit ou équipement	Relais statique jusqu'à 50 A
Nom de l'appareil	SSP1
Support de montage	Panneau
Nombre de phases	Monophasé
Courant nominal (In)	50 A
Type de sortie statique	Commutation tension nulle Sortie SCR
Mode de commutation de sortie	Commutation tension nulle

Complémentaires

Tension de commutation minimale	3 V cc marche
Tension de coupure maximale	1 V cc arrêt
Temps de réponse	0,5 cycle (marche) 0,5 cycle (arrêt)
Courant d'entrée	10 mA à 12 V CC
Courant de charge	0,15…50 A
Surtension transitoire	600 V
Courant de pointe	625 A pour 16,6 ms
Maximum I²t pour la fusion	1621 A².S pour 8,33 ms à 60 Hz 1770 A².s pour 10 ms à 50 Hz
Type de coordination	Type 1 - 40 A disjoncteur miniature (MCB) - courbe B Type 2 - 32 A disjoncteur miniature (MCB) - courbe B
Courant de fuite maximum	1 mA arrêt
Chute de tension maximale	<1,15 V en marche
DV/dt	500 V/µs arrêt à tension maximale
Facteur de puissance	0,5 (avec charge maximale)
Puissance du contrôle moteur	0,75 Hp 120 V AC 2 hp 240 V AC
Résistance d'isolement	1000 MΩ à 500 V CC
Capacitance maximale	10 pF pour entrée/sortie
Tenue diélectrique	4 KV CA pour entrée/sortie 4 kV CA pour entrée ou sortie du boîtier
[Uimp] tension assignée de tenue aux chocs	6 KV sortie vers coffret 6 kV entrée à sortie
Couple de serrage	1,5...1,7 N.m pour entrée 2...2,2 N.m pour sortie
Mode de raccordement	Bornes à vis: 0,2 à 3,3 mm², (AWG 24 à AWG 12) avec embout pour entrée Bornes à vis: 0,5 à 5,26 mm², (AWG 20 à AWG 10) avec embout pour sortie Bornes à vis: 0,2 à 3,3 mm², (AWG 24 à AWG 12) sans embout pour entrée Bornes à vis: 0,5 à 8,26 mm², (AWG 20 à AWG 8) sans embout pour sortie Connecteurs pour étiquettes à fourche: 9,2 x 4 mm pour entrée Cosses à œil: 9,2 x 4 mm pour entrée Connecteurs pour étiquettes à fourche: 11,7 x 4,5 mm pour sortie Cosses à œil: 11,7 x 4,5 mm pour sortie
Résistance thermique	0,45 °C/W jonction vers coffret
Impédance du bloc thermique	0,48 °C-in²/W à 25 kg/cm3
Indicateur LED	DEL, vert pour entrée

Le présent document comprend des descriptions générales et/ou des caractéristiques techniques générales sur la performance des produits auxquels il se réfère.
Le présent document ne peut être utilisé pour déterminer l'aptitude ou la fiabilité de ces produits pour des applications utilisateur spécifiques et n'est pas destiné à se substituer à cette détermination.
Il appartient à chaque utilisateur ou intégrateur de réaliser, sous sa propre responsabilité, l'analyse de risques complète et appropriée, d'évaluer et tester les produits dans le contexte de leur l'application ou utilisation spécifique.
Ni la société Schneider Electric Industries SAS, ni aucune de ses filiales ou sociétés dans lesquelles elle détient une participation, ne peut être tenue pour responsable de la mauvaise utilisation de l'information contenue dans le présent document.

Degré de protection IP	IP20
Données de fiabilité de la sécurité	MTTFd = 1875,9 années B10d = 1731395
Poids du produit	89,2 g
Présentation du produit	Produit complet

Environnement

Température ambiante de fonctionnement	-40…80 °C
Température ambiante de stockage	-40…125 °C
Degré de pollution	2
Catégorie de surtension	III
Certifications du produit	CE[RETURN]UL[RETURN]EAC[RETURN]CSA
Marquage	CE EAC CSA UL
Normes	CEI 62314 CSA C22.2 No 14-13 CEI 60950-1 UL 508

Durabilité de l'offre

Statut environnemental de l'offre	Produit Green Premium
Régulation REACh	Déclaration REACh
Directive RoHS UE	Conformité pro-active (Produit en dehors du scope légal RoHS UE)
Sans mercure	Oui
Régulation RoHS Chine	Déclaration RoHS Pour La Chine
Information sur les exemptions RoHS	Oui
Profil environnemental	Profil Environnemental Du Produit
Profil de circularité	Informations De Fin De Vie

SSP1A150BDT

Dimensions

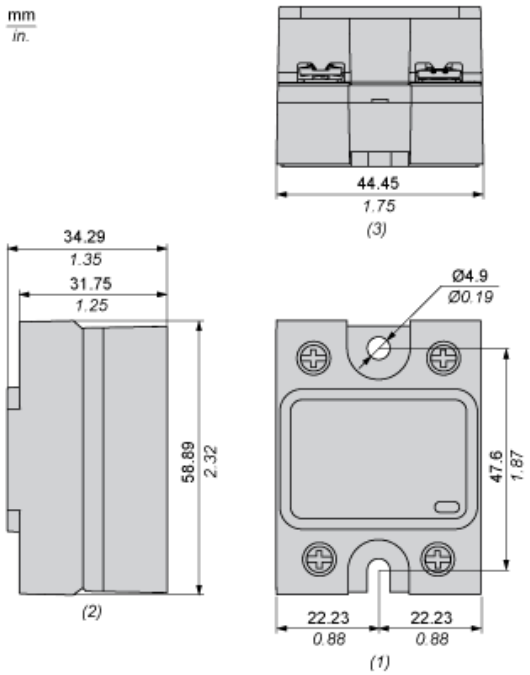

(1) Front view
(2) Side view
(3) Bottom view

SSP1A150BDT

Derating Curves

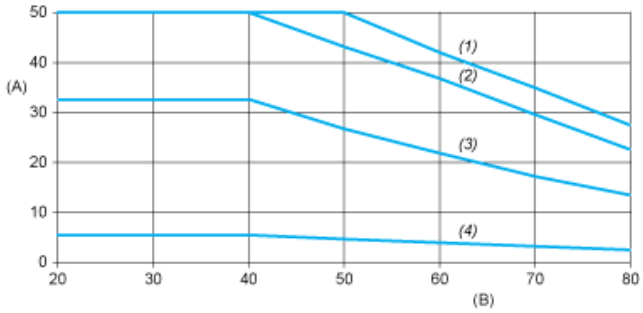

A : Load Current (Arms)
B : Ambient Temperature (°C)
(1) For Heatsink SSRHP07
(2) For Heatsink SSRHD10
(3) For Heatsink SSRHP17
(4) No Heatsink