# Ürün veri kağıdı
## Özellikler

# 04066
## INCOMER CONNECTION BLOCK NSX/INS/ INV250 4P TOP

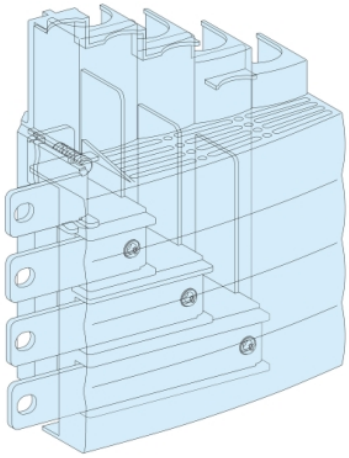

## Ana

| | |
|---|---|
| Seri | Prisma |
| Ürün serisi | Prisma G |
| Ürün ya da bileşen tipi | Gelen bağlantı bloğu |
| Product name | Prisma Prisma G muhafaza<br>Prisma Prisma Pack 250 muhafaza |
| Aksesuar / ayrı parça kategorisi | Bağlantı aksesuarı |
| Standartlar | IEC 61439-2<br>IEC 61439-1 |
| Ürün sertifikaları | ASEFA |

## Tamamlayıcı

| | |
|---|---|
| Bağlantının konumu | Üst |
| Installation description | Ayaklı muhafaza - genişlik 600 mm<br>Duvara monte muhafaza - genişlik 600 mm<br>Ayaklı muhafaza - genişlik 850 mm<br>Pack enclosure - genişlik 600 mm<br>Floor-standing enclosure + duct - genişlik 600 + 300 mm<br>Wall-mounted enclosure + duct - genişlik 600 + 300 mm |
| Kurulu cihaz | Compact: sabit INS250 - kontrol: doğrudan ön makaralı kol yatay kurulum<br>Compact: sabit INV250 - kontrol: doğrudan ön makaralı kol yatay kurulum<br>Compact: sabit INV100 - kontrol: doğrudan ön makaralı kol yatay kurulum<br>Compact: sabit NSX100...160 yok toprak kaçagi koruma - kontrol: geçiş yatay kurulum<br>Compact: sabit NSX250 yok toprak kaçagi koruma - kontrol: geçiş yatay kurulum<br>Compact: sabit INV160 - kontrol: doğrudan ön makaralı kol yatay kurulum<br>Compact: sabit INV200 - kontrol: doğrudan ön makaralı kol yatay kurulum |
| [Ie] nominal çalışma akımı | 250 A |
| [In] nominal akım | 250 A |
| Ürün ağırlığı | 1,36 kg |

Bu belgede verilen bilgiler, ürünler ile ilgili genel açıklamaları ve/veya burada bahsedilen ürünlerin performansı ile ilgili teknik özellikleri içermektedir.
Bu belgeler, bu ürünlerin belirli kullanıcı uygulamalarına uygunluğunu ve güvenilirliğini belirlemek amacıyla kullanılamaz ve bunların yerine geçmez.
İlgili özel uygulamaya veya kullanıma dair uygun ve eksiksiz risk analizinin gerçekleştirilmesi, değerlendirme yapılması ve ürünlerin test edilmesi, kullanıcının veya entegratörün sorumluluğundadır.
Schneider Electric Industries SAS ve yan kuruluşları veya bağlı şirketleri, burada bulunan bilgilerin kötüye kullanımından sorumlu veya yükümlü değildir.

| | |
|---|---|
| Set başına Miktar | 1'li set |

| | |
|---|---|
| Functional unit | 600 mm Prisma G ayaklı muhafaza Compact INS250 sabit doğrudan ön makaralı kol yatay 3P 1 connection block 5<br>600 mm Prisma G duvara monte muhafaza Compact INS250 sabit doğrudan ön makaralı kol yatay 3P 1 connection block 5<br>600 mm Prisma G ayaklı muhafaza Compact INS250 sabit doğrudan ön makaralı kol yatay 4P 1 connection block 5<br>600 mm Prisma G duvara monte muhafaza Compact INS250 sabit doğrudan ön makaralı kol yatay 4P 1 connection block 5<br>850 mm Prisma G ayaklı muhafaza Compact INS250 sabit doğrudan ön makaralı kol yatay 3P 1 connection block 5<br>850 mm Prisma G ayaklı muhafaza Compact INS250 sabit doğrudan ön makaralı kol yatay 4P 1 connection block 5<br>600 mm Prisma G ayaklı muhafaza Compact INV100 sabit doğrudan ön makaralı kol yatay 3P 1 connection block 5<br>600 mm Prisma G duvara monte muhafaza Compact INV100 sabit doğrudan ön makaralı kol yatay 3P 1 connection block 5<br>600 mm Prisma G ayaklı muhafaza Compact INV100 sabit doğrudan ön makaralı kol yatay 4P 1 connection block 5<br>600 mm Prisma G duvara monte muhafaza Compact INV100 sabit doğrudan ön makaralı kol yatay 4P 1 connection block 5<br>850 mm Prisma G ayaklı muhafaza Compact INV100 sabit doğrudan ön makaralı kol yatay 3P 1 connection block 5<br>850 mm Prisma G ayaklı muhafaza Compact INV100 sabit doğrudan ön makaralı kol yatay 4P 1 connection block 5<br>600 mm Prisma G ayaklı muhafaza Compact INV250 sabit doğrudan ön makaralı kol yatay 3P 1 connection block 5<br>600 mm Prisma G duvara monte muhafaza Compact INV250 sabit doğrudan ön makaralı kol yatay 3P 1 connection block 5<br>600 mm Prisma G ayaklı muhafaza Compact INV250 sabit doğrudan ön makaralı kol yatay 4P 1 connection block 5<br>600 mm Prisma G duvara monte muhafaza Compact INV250 sabit doğrudan ön makaralı kol yatay 4P 1 connection block 5<br>850 mm Prisma G ayaklı muhafaza Compact INV250 sabit doğrudan ön makaralı kol yatay 3P 1 connection block 5<br>850 mm Prisma G ayaklı muhafaza Compact INV250 sabit doğrudan ön makaralı kol yatay 4P 1 connection block 5<br>600 mm Prisma G ayaklı muhafaza Compact NSX100...160 yok sabit geçiş yatay 3P 1 connection block 5<br>600 mm Prisma G duvara monte muhafaza Compact NSX100...160 yok sabit geçiş yatay 3P 1 connection block 5<br>600 mm Prisma G ayaklı muhafaza Compact NSX100...160 yok sabit geçiş yatay 4P 1 connection block 5<br>600 mm Prisma G duvara monte muhafaza Compact NSX100...160 yok sabit geçiş yatay 4P 1 connection block 5<br>850 mm Prisma G ayaklı muhafaza Compact NSX100...160 yok sabit geçiş yatay 3P 1 connection block 5<br>850 mm Prisma G ayaklı muhafaza Compact NSX100...160 yok sabit geçiş yatay 4P 1 connection block 5<br>600 mm Prisma G ayaklı muhafaza Compact NSX250 yok sabit geçiş yatay 3P 1 connection block 5<br>600 mm Prisma G duvara monte muhafaza Compact NSX250 yok sabit geçiş yatay 3P 1 connection block 5<br>600 mm Prisma G ayaklı muhafaza Compact NSX250 yok sabit geçiş yatay 4P 1 connection block 5<br>600 mm Prisma G duvara monte muhafaza Compact NSX250 yok sabit geçiş yatay 4P 1 connection block 5<br>850 mm Prisma G ayaklı muhafaza Compact NSX250 yok sabit geçiş yatay 3P 1 connection block 5<br>850 mm Prisma G ayaklı muhafaza Compact NSX250 yok sabit geçiş yatay 4P 1 connection block 5<br>600 mm Prisma G ayaklı muhafaza Compact INV160 sabit doğrudan ön makaralı kol yatay 3P 1 connection block 5<br>600 mm Prisma G duvara monte muhafaza Compact INV160 sabit doğrudan ön makaralı kol yatay 3P 1 connection block 5<br>600 mm Prisma G ayaklı muhafaza Compact INV160 sabit doğrudan ön makaralı kol yatay 4P 1 connection block 5<br>600 mm Prisma G duvara monte muhafaza Compact INV160 sabit doğrudan ön makaralı kol yatay 4P 1 connection block 5<br>850 mm Prisma G ayaklı muhafaza Compact INV160 sabit doğrudan ön makaralı kol yatay 3P 1 connection block 5<br>850 mm Prisma G ayaklı muhafaza Compact INV160 sabit doğrudan ön makaralı kol yatay 4P 1 connection block 5<br>600 mm Prisma G ayaklı muhafaza Compact INV200 sabit doğrudan ön makaralı kol yatay 3P 1 connection block 5<br>600 mm Prisma G duvara monte muhafaza Compact INV200 sabit doğrudan ön makaralı kol yatay 3P 1 connection block 5<br>600 mm Prisma G ayaklı muhafaza Compact INV200 sabit doğrudan ön makaralı kol yatay 4P 1 connection block 5<br>600 mm Prisma G duvara monte muhafaza Compact INV200 sabit doğrudan ön makaralı kol yatay 4P 1 connection block 5<br>850 mm Prisma G ayaklı muhafaza Compact INV200 sabit doğrudan ön makaralı kol yatay 3P 1 connection block 5<br>850 mm Prisma G ayaklı muhafaza Compact INV200 sabit doğrudan ön makaralı kol yatay 4P 1 connection block 5<br>600 + 300 mm Prisma G floor-standing enclosure + duct Compact INS250 sabit |

## Paketleme üniteleri

| | |
|---|---|
| Unit Type of Package 1 | PCE |
| Number of Units in Package 1 | 1 |

## Sürdürülebilirlik Teklifi

| | |
|---|---|
| Sürdürülebilir teklif durumu | Green Premium ürünü |
| REACh, SVHC içermez | Evet |
| EU RoHS Direktifi | Proaktif uyumluluk (Ürün, EU RoHS yasal kapsamında değil) EU RoHS Bildirisi |
| Toksik ağır metal içermez | Evet |
| Cıva içermez | Evet |
| Çin RoHS Düzenlemesi | Çin RoHS Beyanı |
| RoHS muafiyet bilgileri | Evet |
| Çevre Beyanı | Çevresel Ürün Profili |

## Sözleşme garantisi

| | |
|---|---|
| Garanti | 18 ay |